DASZKI NA POMOŚCIE 2

RZUT Z GÓRY

1:50

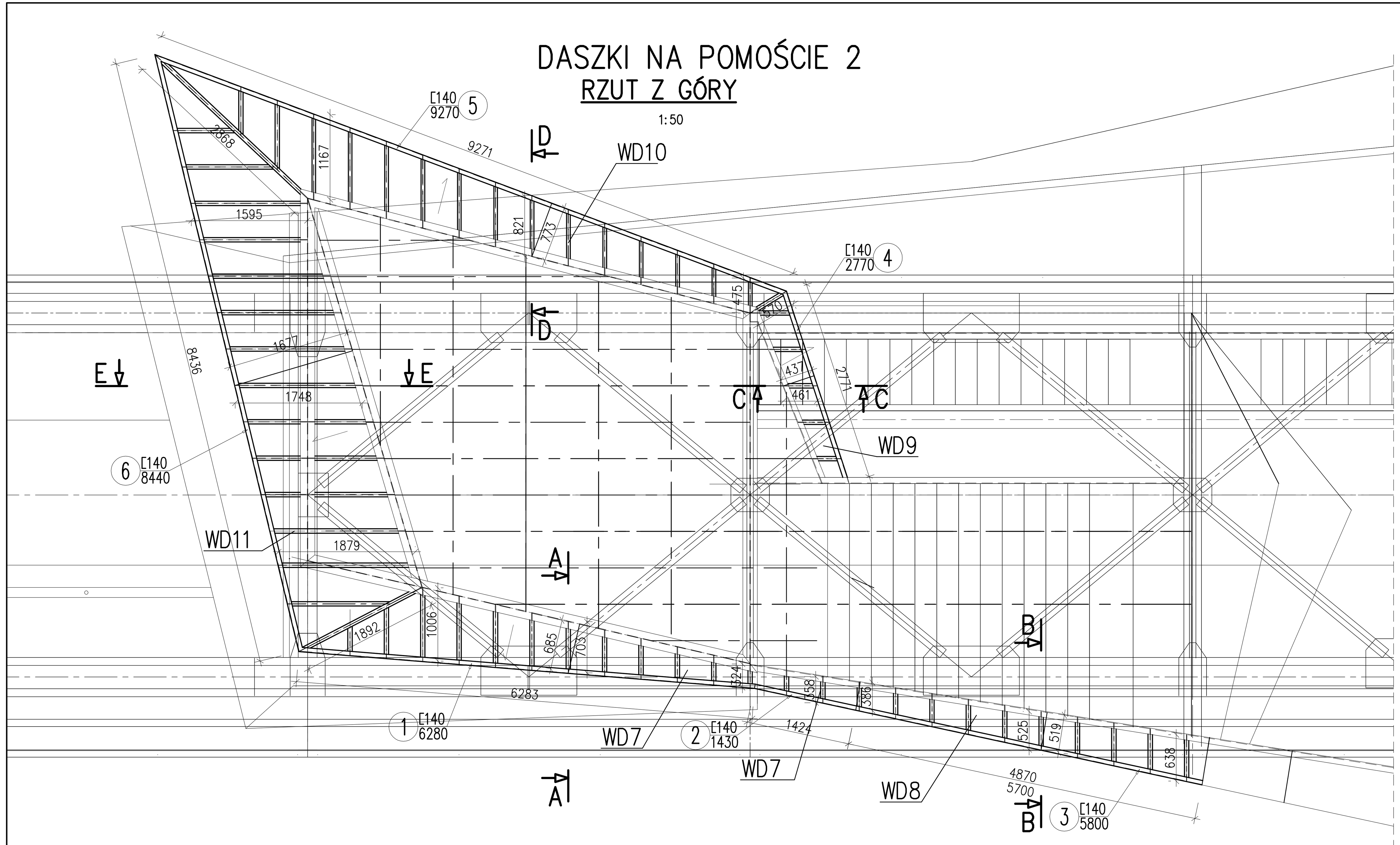

WSPORNIK DASZKA WD7 –14szt

A–A 1:10

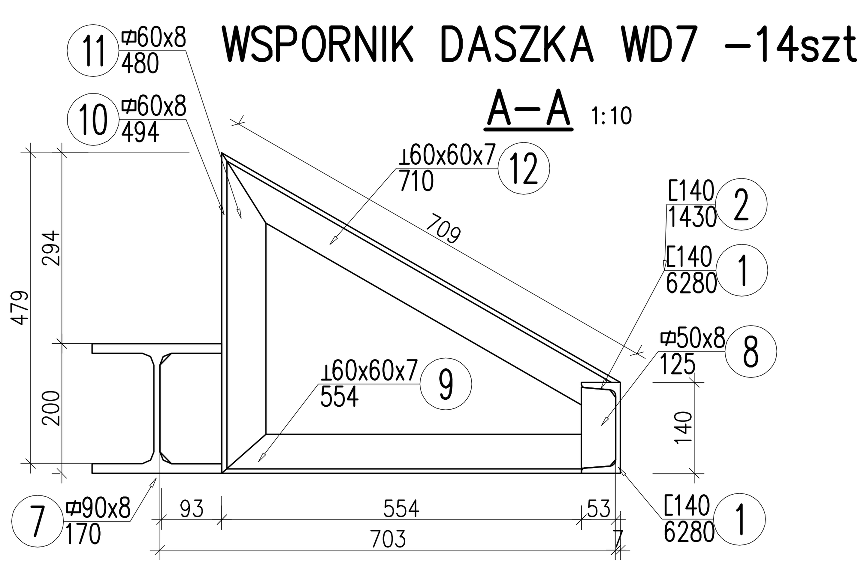

WSPORNIK DASZKA WD8 –10szt

B–B 1:10

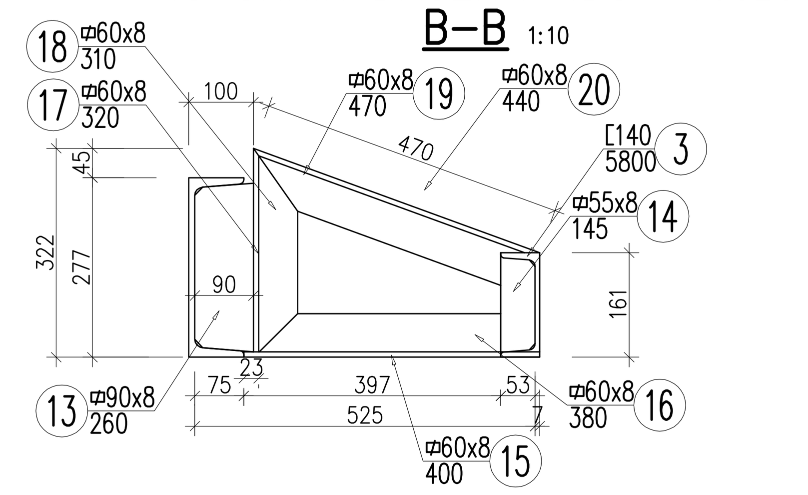

WSPORNIK DASZKA WD9 –10szt

C–C 1:10

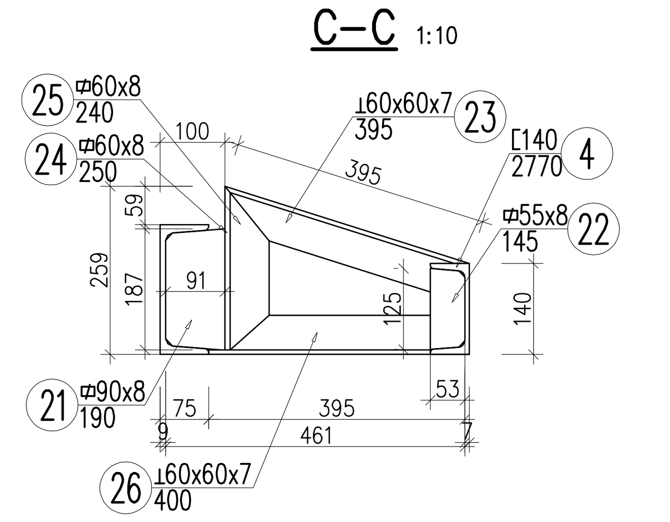

WSPORNIK DASZKA WD10 –15szt

D–D 1:10

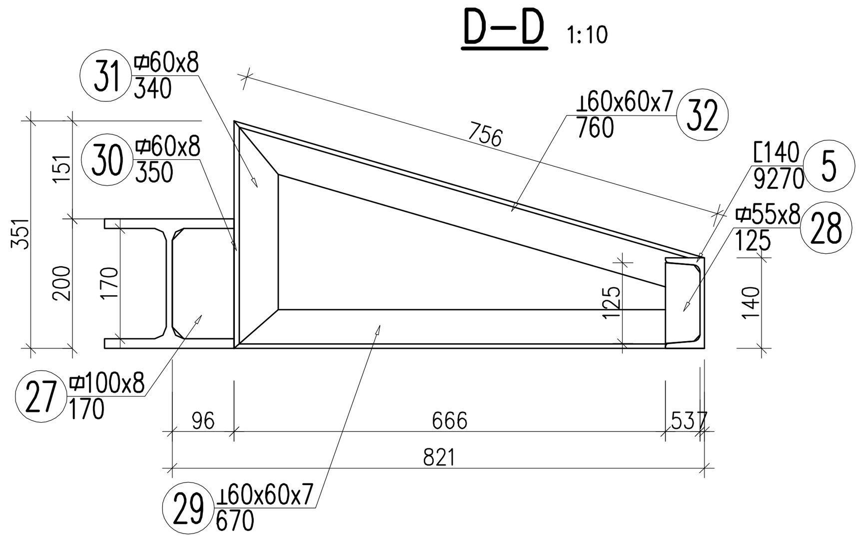

WSPORNIK DASZKA WD11 –14szt

E–E 1:10

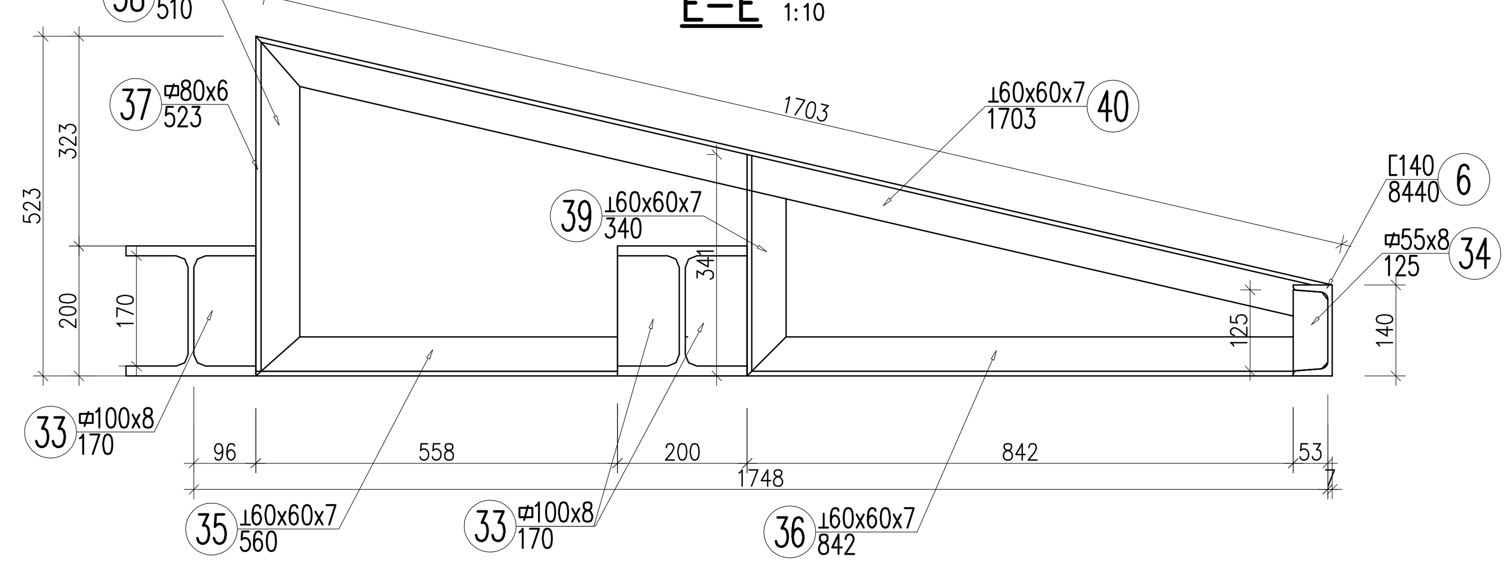

WSPORNIKI DASZKÓW KRAWĘDZIOWE WDK szt3

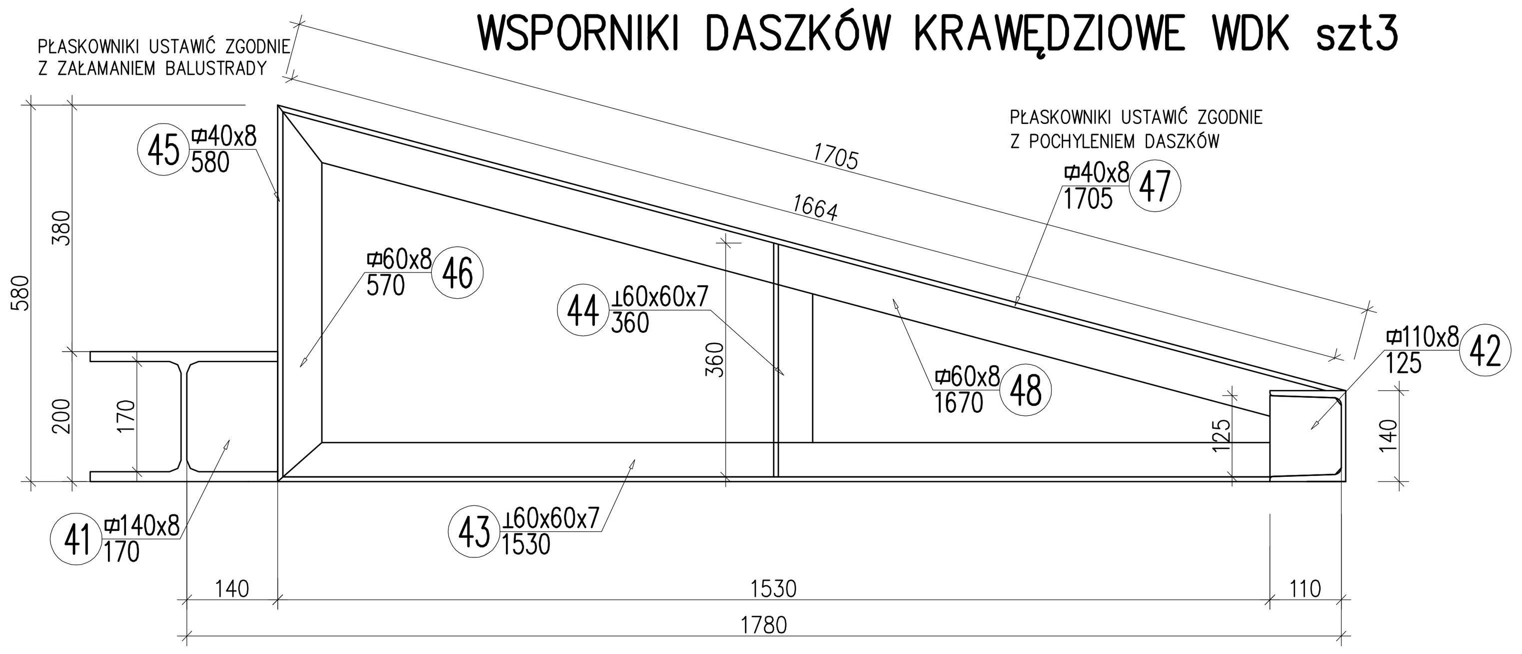

UWAGI:

1. WYMIARY PODANO W MILIMETRACH
2. POZYCJE STALOWE POŁĄCZYĆ SPOINAMI PACHWINOWYMI GR.0,7mm CIEŃSZEGO ELEMENTU.
3. NA RYSUNKU PODANO WYMIARY ODPOWIADAJĄCE WSKAZANEGO PRZEKROJU – WYMIAR ŚREDNI.
4. USTALENIE WYMIARÓW SZCZEGÓŁOWYCH ZGODNE Z DOKUMENTACJĄ WARSZTATOWĄ WYKONANĄ PRZEZ WYKONAWCĘ.

ZESTAWIENIE MATERIAŁÓW

Nr pozycji	Liczba [szt]	Przedmiot	Długość [mm]	Masa [kg] 1 szt.	Masa [kg] całkowita	Powierzchnia malowania [m²]	Gatunek materiału	Uwagi
1	2	3	4	5	6	7	8	9
Element: 2WD								
1	1	[140	6280	100.48	100.48	3.08	S355JR	
2	1	[140	1430	22.88	22.88	0.7	S355JR	
3	1	[140	5800	92.8	92.8	2.84	S355JR	
4	1	[140	2770	44.32	44.32	1.36	S355JR	
5	1	[140	9270	148.32	148.32	4.54	S355JR	
6	1	[140	8440	135.04	135.04	4.14	S355JR	
Suma dla: 2WD 1 szt.					543.84 kg	16.66 m²		
Wykonać: 1 szt.					543.84 kg	16.66 m²		
Masa Sumaryczna dla Rysunku								544 kg
Dodatek do Masy Sumarycznej – 1.8 %								10 kg
Masa Całkowita dla Rysunku								554 kg
Powierzchnia Malowania dla Rysunku								16.7 m²

Nr pozycji	Liczba [szt]	Przedmiot	Długość [mm]	Masa [kg] 1 szt.	Masa [kg] całkowita	Powierzchnia malowania [m²]	Gatunek materiału	Uwagi
1	2	3	4	5	6	7	8	9
Element: WD7								
7	1	▭90x8	170	0.96	0.96	0.03	S355JR	
8	1	▭50x8	125	0.39	0.39	0.02	S355JR	
9	1	⊥60x60x7	554	3.45	3.45	0.13	S355JR	Dł. śr.
10	1	▭60x8	494	1.86	1.86	0.07	S355JR	Dł. śr.
11	1	▭60x8	480	1.81	1.81	0.07	S355JR	Dł. śr.
12	1	⊥60x60x7	710	4.42	4.42	0.16	S355JR	Dł. śr.
Suma dla: WD7 1 szt.					12.89 kg	0.48 m²		
Wykonać: 14 szt.					180.46 kg	6.72 m²		
Masa Sumaryczna dla Rysunku								180 kg
Dodatek do Masy Sumarycznej – 1.8 %								3 kg
Masa Całkowita dla Rysunku								183 kg
Powierzchnia Malowania dla Rysunku								6.7 m²

Nr pozycji	Liczba [szt]	Przedmiot	Długość [mm]	Masa [kg] 1 szt.	Masa [kg] całkowita	Powierzchnia malowania [m²]	Gatunek materiału	Uwagi
1	2	3	4	5	6	7	8	9
Element: WD8								
13	1	▭90x8	260	1.47	1.47	0.05	S355JR	
14	1	▭55x8	145	0.5	0.5	0.02	S355JR	
15	1	▭60x8	400	1.51	1.51	0.06	S355JR	Dł. śr.
16	1	▭60x8	380	1.43	1.43	0.05	S355JR	Dł. śr.
17	1	▭60x8	320	1.21	1.21	0.04	S355JR	Dł. śr.
18	1	▭60x8	310	1.17	1.17	0.04	S355JR	Dł. śr.
19	1	▭60x8	470	1.77	1.77	0.07	S355JR	Dł. śr.
20	1	▭60x8	440	1.66	1.66	0.06	S355JR	Dł. śr.
Suma dla: WD8 1 szt.					10.72 kg	0.39 m²		
Wykonać: 10 szt.					107.2 kg	3.9 m²		
Masa Sumaryczna dla Rysunku								107 kg
Dodatek do Masy Sumarycznej – 1.8 %								2 kg
Masa Całkowita dla Rysunku								109 kg
Powierzchnia Malowania dla Rysunku								3.9 m²

Nr pozycji	Liczba [szt]	Przedmiot	Długość [mm]	Masa [kg] 1 szt.	Masa [kg] całkowita	Powierzchnia malowania [m²]	Gatunek materiału	Uwagi
1	2	3	4	5	6	7	8	9
Element: WD9								
21	1	▭90x8	190	1.07	1.07	0.04	S355JR	
22	1	▭55x8	145	0.5	0.5	0.02	S355JR	
23	1	⊥60x60x7	395	2.46	2.46	0.09	S355JR	Dł. śr.
24	1	▭60x8	250	0.94	0.94	0.04	S355JR	Dł. śr.
25	1	▭60x8	240	0.9	0.9	0.03	S355JR	Dł. śr.
26	1	⊥60x60x7	400	2.49	2.49	0.09	S355JR	Dł. śr.
Suma dla: WD9 1 szt.					8.36 kg	0.31 m²		
Wykonać: 10 szt.					83.6 kg	3.1 m²		
Masa Sumaryczna dla Rysunku								84 kg
Dodatek do Masy Sumarycznej – 1.8 %								2 kg
Masa Całkowita dla Rysunku								86 kg
Powierzchnia Malowania dla Rysunku								3.1 m²

ZESTAWIENIE MATERIAŁÓW

Nr pozycji	Liczba [szt]	Przedmiot	Długość [mm]	Masa [kg] 1 szt.	Masa [kg] całkowita	Powierzchnia malowania [m²]	Gatunek materiału	Uwagi
1	2	3	4	5	6	7	8	9
Element: WD10								
27	1	▭100x8	170	1.07	1.07	0.04	S355JR	
28	1	▭55x8	125	0.43	0.43	0.02	S355JR	
29	1	⊥60x60x7	670	4.17	4.17	0.15	S355JR	Dł. śr.
30	1	▭60x8	350	1.32	1.32	0.05	S355JR	Dł. śr.
31	1	▭60x8	340	1.28	1.28	0.05	S355JR	Dł. śr.
32	1	⊥60x60x7	760	4.73	4.73	0.17	S355JR	Dł. śr.
Suma dla: WD10 1 szt.					13 kg	0.48 m²		
Wykonać: 15 szt.					195 kg	7.2 m²		
Masa Sumaryczna dla Rysunku								195 kg
Dodatek do Masy Sumarycznej – 1.8 %								4 kg
Masa Całkowita dla Rysunku								199 kg
Powierzchnia Malowania dla Rysunku								7.2 m²

Nr pozycji	Liczba [szt]	Przedmiot	Długość [mm]	Masa [kg] 1 szt.	Masa [kg] całkowita	Powierzchnia malowania [m²]	Gatunek materiału	Uwagi
1	2	3	4	5	6	7	8	9
Element: WD11								
33	3	▭100x8	170	1.07	3.21	0.12	S355JR	
34	1	▭55x8	125	0.43	0.43	0.02	S355JR	
35	1	⊥60x60x7	560	3.49	3.49	0.13	S355JR	Dł. śr.
36	1	⊥60x60x7	842	5.25	5.25	0.19	S355JR	Dł. śr.
37	1	▭80x6	523	1.97	1.97	0.09	S355JR	Dł. śr.
38	1	▭80x6	510	1.92	1.92	0.09	S355JR	Dł. śr.
39	1	⊥60x60x7	340	2.12	2.12	0.08	S355JR	Dł. śr.
40	1	⊥60x60x7	1703	10.61	10.61	0.39	S355JR	Dł. śr.
Suma dla: WD11 1 szt.					29 kg	1.11 m²		
Wykonać: 14 szt.					406 kg	15.54 m²		
Masa Sumaryczna dla Rysunku								406 kg
Dodatek do Masy Sumarycznej – 1.8 %								7 kg
Masa Całkowita dla Rysunku								413 kg
Powierzchnia Malowania dla Rysunku								15.5 m²

Nr pozycji	Liczba [szt]	Przedmiot	Długość [mm]	Masa [kg] 1 szt.	Masa [kg] całkowita	Powierzchnia malowania [m²]	Gatunek materiału	Uwagi
1	2	3	4	5	6	7	8	9
Element: WDK								
41	1	▭140x8	170	1.49	1.49	0.05	S355JR	Dł. śr.
42	1	▭110x8	125	0.86	0.86	0.03	S355JR	Dł. śr.
43	1	⊥60x60x7	1530	9.53	9.53	0.35	S355JR	Dł. śr.
44	1	⊥60x60x7	360	2.24	2.24	0.08	S355JR	Dł. śr.
45	2	▭40x8	580	1.46	2.92	0.12	S355JR	Dł. śr.
46	1	▭60x8	570	2.15	2.15	0.08	S355JR	Dł. śr.
47	2	▭40x8	1705	4.28	8.56	0.34	S355JR	Dł. śr.
48	1	▭60x8	1670	6.29	6.29	0.23	S355JR	Dł. śr.
Suma dla: WDK 1 szt.					34.04 kg	1.28 m²		Dł. śr.
Wykonać: 3 szt.					102.12 kg	3.84 m²		
Masa Sumaryczna dla Rysunku								102 kg
Dodatek do Masy Sumarycznej – 1.8 %								2 kg
Masa Całkowita dla Rysunku								104 kg
Powierzchnia Malowania dla Rysunku								3.8 m²

MXL4 Sp. z o.o Sp. kom.
Al. Bohaterów Warszawy 40/3A2A
70-342 Szczecin
tel/fax 91 4884 364
mxl4@mxl4.com www.mxl4.com

PROJEKTOWAŁ: mgr inż. ROMUALD MELCER, upr. Nr MOSTY 43/66 — PODPIS
SPRAWDZIŁ: mgr inż. WOJCIECH KUJAWSKI, upr. Nr KONS-BUD 162/98 — PODPIS

NAZWA I ADRES OBIEKTU BUDOWLANEGO: PRZEBUDOWA TRANSGRANICZNEGO MOSTU KOLEJOWEGO SKIEKIERKI-NEURÜDNITZ NA MOST PIESZO-ROWEROWY, WRAZ Z NADBUDOWĄ PLATFORMY WIDOKOWEJ ORAZ PRZEBUDOWĄ TOROWISKA NA DROGĘ ROWEROWĄ I ZAGOSPODAROWANIA TERENU

BRANŻA: KONSTRUKCJA

STADIUM PROJEKTU: PROJEKT WYKONAWCZY — DATA: GRUDZIEŃ 2016

TYTUŁ RYSUNKU: DASZKI NA POMOŚCIE 2

NR RYSUNKU: K.12 — SKALA: 1:10 1:50