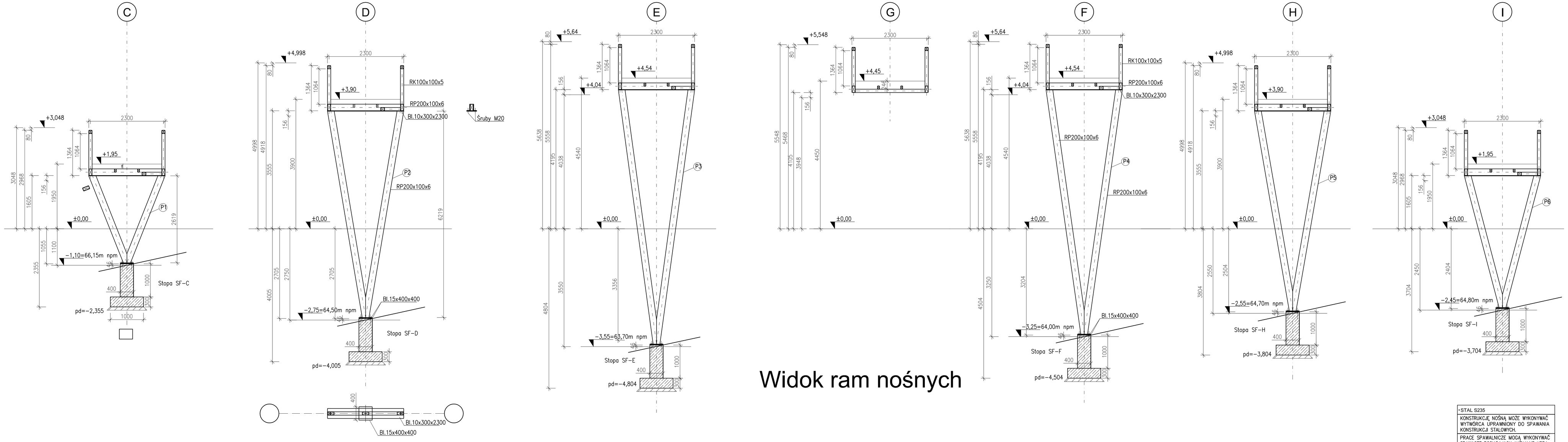

Widok ram nośnych

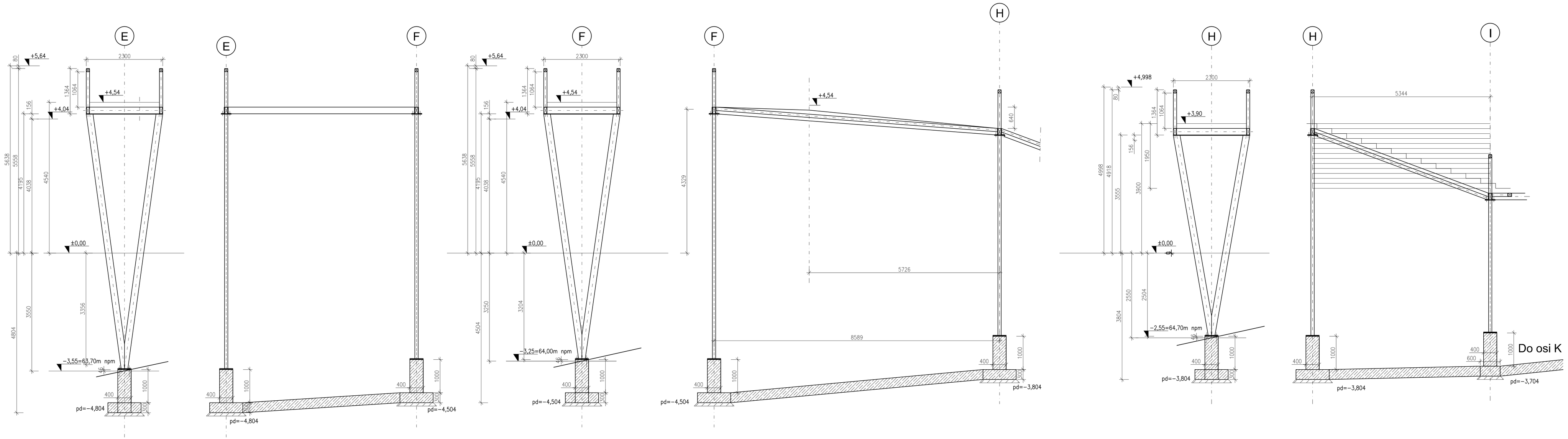

- STAL S235

KONSTRUKCJĘ NOŚNĄ MOŻE WYKONYWAĆ WYTWÓRCA UPRAWNIONY DO SPAWANIA KONSTRUKCJI STALOWYCH.

PRACE SPAWALNICZE MOGĄ WYKONYWAĆ SPAWACZE POSIADAJĄCY AKTUALNE UPRAWNIENIA DO SPAWANIA KONSTRUKCJI W DANEJ METODZIE I POZYCJI SPAWANIA WEDŁUG PN-87/M-69900/03 LUB EN 287-1.

- DO SPAWANIA KONSTRUKCJI STALOWEJ MOŻNA STOSOWAĆ TECHNOLOGIE SPAWANIA:
  - ELEKTRODAMI OTULONYMI MINIMUM E 432 A 24 (NP. EA1.46, ER2.46)
  - W OSŁONIE GAZÓW OCHRONNYCH MAG (CO2 LUB MIESZANKA Ar+CO2)
  - ELEKTRODY I DRUT Z ATESTEM
- DOPUSZCZALNA KLASA WADLIWOŚCI ZŁĄCZY SPAWANYCH DLA KONSTRUKCJI KLASY2 JEST WG WEDŁUG PN-85/M-69775.
- WSZYSTKIE KRAWĘDZIE I POWIERZCHNIE BLACH SPAWANE OCZYŚCIĆ Z RDZY, ZGORZELINY I WCZEŁKOŚCI ZABRUDZEŃ(TŁUSZCZE, PIACH, WODA,/ NA SZEROKOŚCI OKOŁO 20mm OD MIEJSCA UKŁADANIA SPOINY.

UWAGA:

PRZED PRZYSTĄPIENIEM DO WYKONANIA ELEMENTÓW STALOWYCH NALEŻY:

POTWIERDZIĆ OSIOWY ROZSTAW SŁUPÓW

MALOWANIE

PRZYGOTOWANIE POWIERZCHNI DO POKRYCIA MALARSKIEGO WG. Iso 8501-1
STOPIEŃ PRZYGOTOWANIA Sa2,5
CHROPOWATOŚĆ 50-85um
TEMPERATURA POW. +10°C WILGOT. MAX. 85%

MALOWANIE INTERGARD 251 – NATRYSK 80 μm
MALOWANIE INTERGARD 475HS – NATRYSK 100 μm
MALOWANIE INTERTHANE 990 – NATRYSK 60 μm

KOLOR WG. PROJEKTU ARCHITEKTONICZNEGO

UWAGA:
Wszystkie wymiary należy sprawdzić i domierzyć na placu budowy

JEDNOSTKA PROJEKTOWA:

Biuro Konserwacji Przyrody S.C.
ul. Krzywoustego 6, 70-383 Szczecin, NIP 8513130870, Regon 320840736

Biuro ul. Mazowiecka Centrum 5Bc
70-047 Szczecin
tel. +48 (091) 355 - 60 87 473
przyroda@bkp-szczecin.pl
www.bkp-szczecin.pl

STUDIO PROJEKTOWE AB
prof. Marek Arnoszczyszyn, prof. Andrzej Bulic
ul. Królowej Jadwigi 23/11a, 70-262 Szczecin
tel.: (+48) 91 488 54 24, fax: (+48) 91 431 03 57
email: abstudio.szczecin@gmail.com

INWESTOR:	Zarząd Parków Krajobrazowych Województwa Zachodniopomorskiego ul. Starzyńskiego 24, 70-506 Szczecin		
OBIEKT:	Platforma obserwacyjna – widokowa na Górze Słowiańskiej, Wisdomia, dz. geod. 422, obręb Wisdomia 1 Wisdomia-Wdzydze, Powiat Drawski Województwo Zachodniopomorskie		
TEMAT:	Projekt wykonawczy platformy obserwacyjno - widokowej na Górze Słowiańskiej		
TYTUŁ RYSUNKU:	WIDOK RAM STALOWYCH		
FUNKCJA:	IMIĘ I NAZWISKO:	NR UPRAWNIEŃ	PODPIS
GŁÓWNY PROJ.:			
OPRACOWANIE:	mgr inż. MARCIN KARPIŃSKI	ZAP/0084/POOK/15	
	mgr inż. ARTUR MACZYŃSKI	ZAP/0045/PWOK/12	

NR PROJEKTU	DATA:	IX - X 2016 r.	SKALA	NR RYS.
AB/09/2016	FAZA:	Projekt wykonawczy	1:20	K4
	BRANŻA:	Konstrukcja		

Projekt chroniony prawem autorskim. Kopiowanie bez zgody Studio Projektowego AB zabronione.